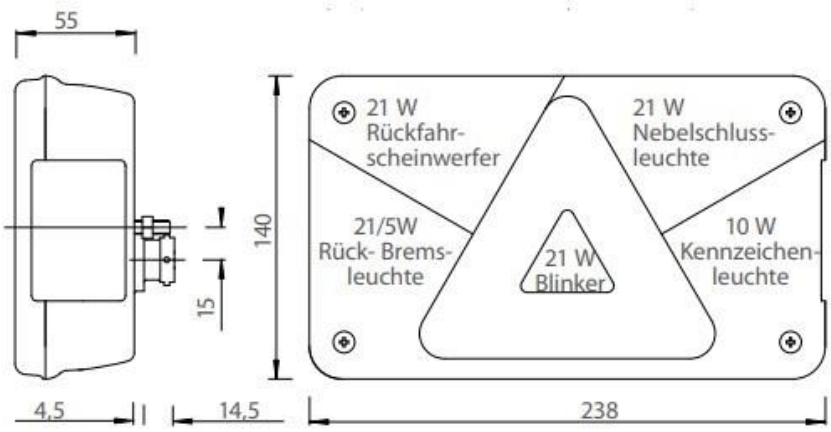
55
140
15
4,5
14,5
238
21 W
Rückfahr-
scheinwerfer
21 W
Nebelschluss-
leuchte
21/5W
Rück- Brems-
leuchte
21 W
Blinker
10 W
Kennzeichen-
leuchte

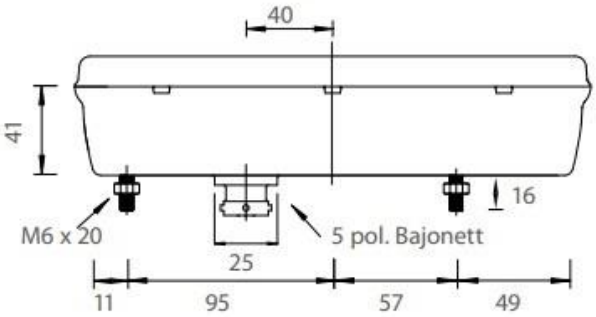
40
41
16
M6 x 20
5 pol. Bajonett
25
11
95
57
49